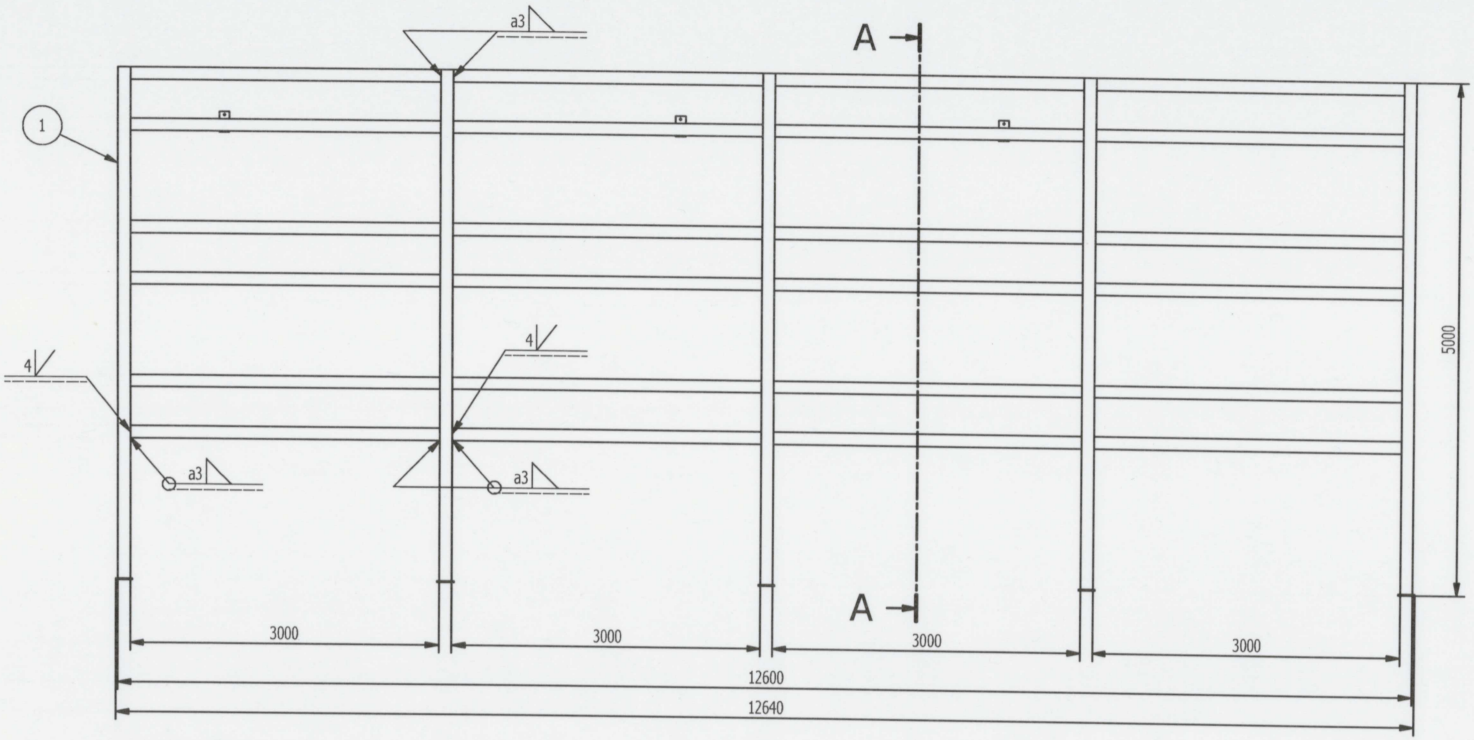

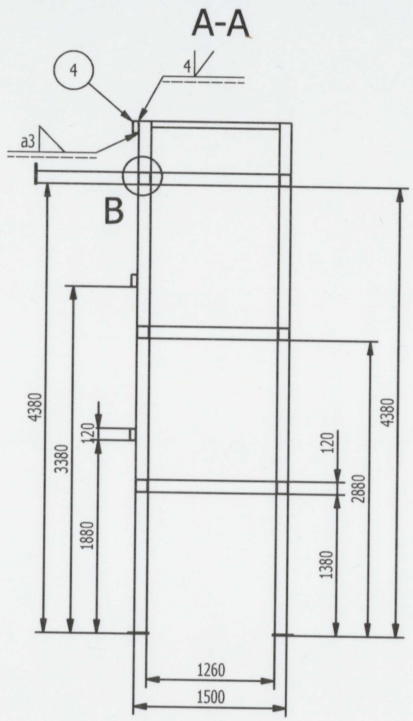

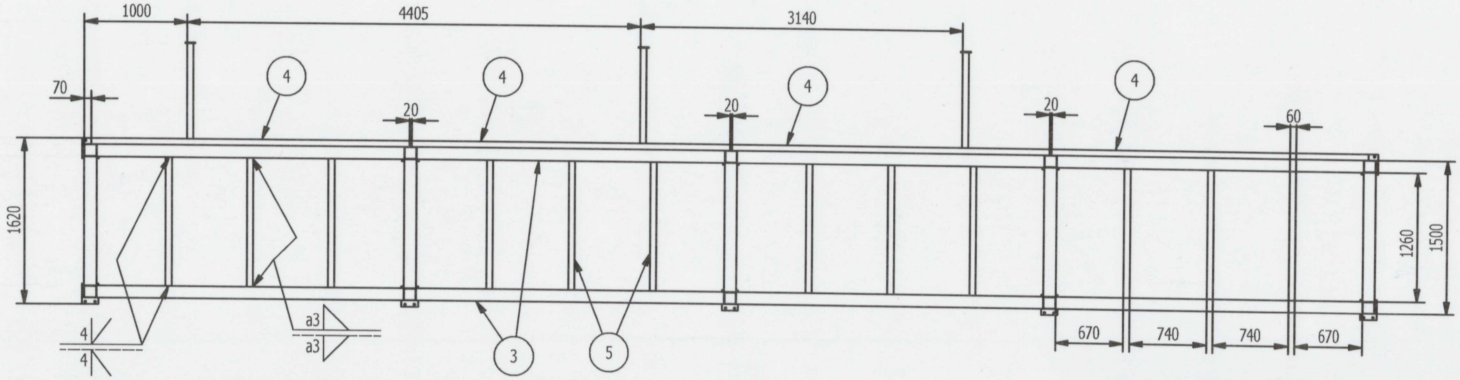

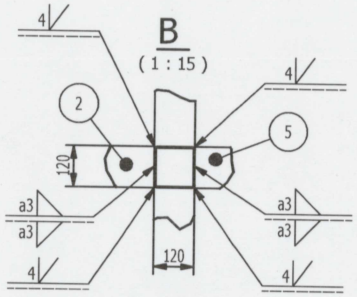

Uwagi:
1. Wymiary spoin wykonać zgodnie z normą PN-90/B-03200.
2. Klasa jakości spoin - C wg PN-EN ISO 5817.
3. Obrabiać po spawaniu. Spoiny oczyścić.
4. Podana masa nie uwzględnia spoin.

Poz.	Nr części	Opis	Ilość	Materiał	Wym. materiału	Masa	Uwagi
5	24.01.01000.003	Profil 3	36	S355J2H/1.0576	120 x 60 x 4-1260	13,440 kg	DIN EN 10219-2
4	24.01.01000.002	Profil 2	12	S355J2H/1.0576	120 x 60 x 4-3100	33,067 kg	DIN EN 10219-2
3	24.01.01000.001	Profil 1	24	S355J2H/1.0576	120 x 120 x 4-3000	42,738 kg	DIN EN 10219-2
2	24.01.01200.000	Lacznik tylny	3			12,108 kg	
1	24.01.01100.000	Rama boczna	5			201,394 kg	

Obróbka powierzchniowa	Rzutowanie	Tolerancja wym. wg ISO 2768 mK	Skala	Masa	Uwagi	Sztuk	Format
Ra5			1 : 50	2949,67 kg	Chronić środkami antykorozyjnymi.	1	A3

Dokument jest własnością firmy Fiedor-bis i w całości ani we fragmentach nie może być powielany, ujawniony i wykorzystywany jako dokumentacja techniczna lub wykonawcza przez żadną firmę ani osobę

fiedor bis

	Nazwisko	Podpis	Data
Konstruował:	KONSTR 1		2018-09-06
Kreślił:	KONSTR 1		2018-09-13
Sprawdził:			
Zatwierdził:			

Nr rysunku: 24.01.01000.000

Nazwa części lub zespołu: Regal na formy

Wersja	Nr ark. / il. ark.
01	1 /2

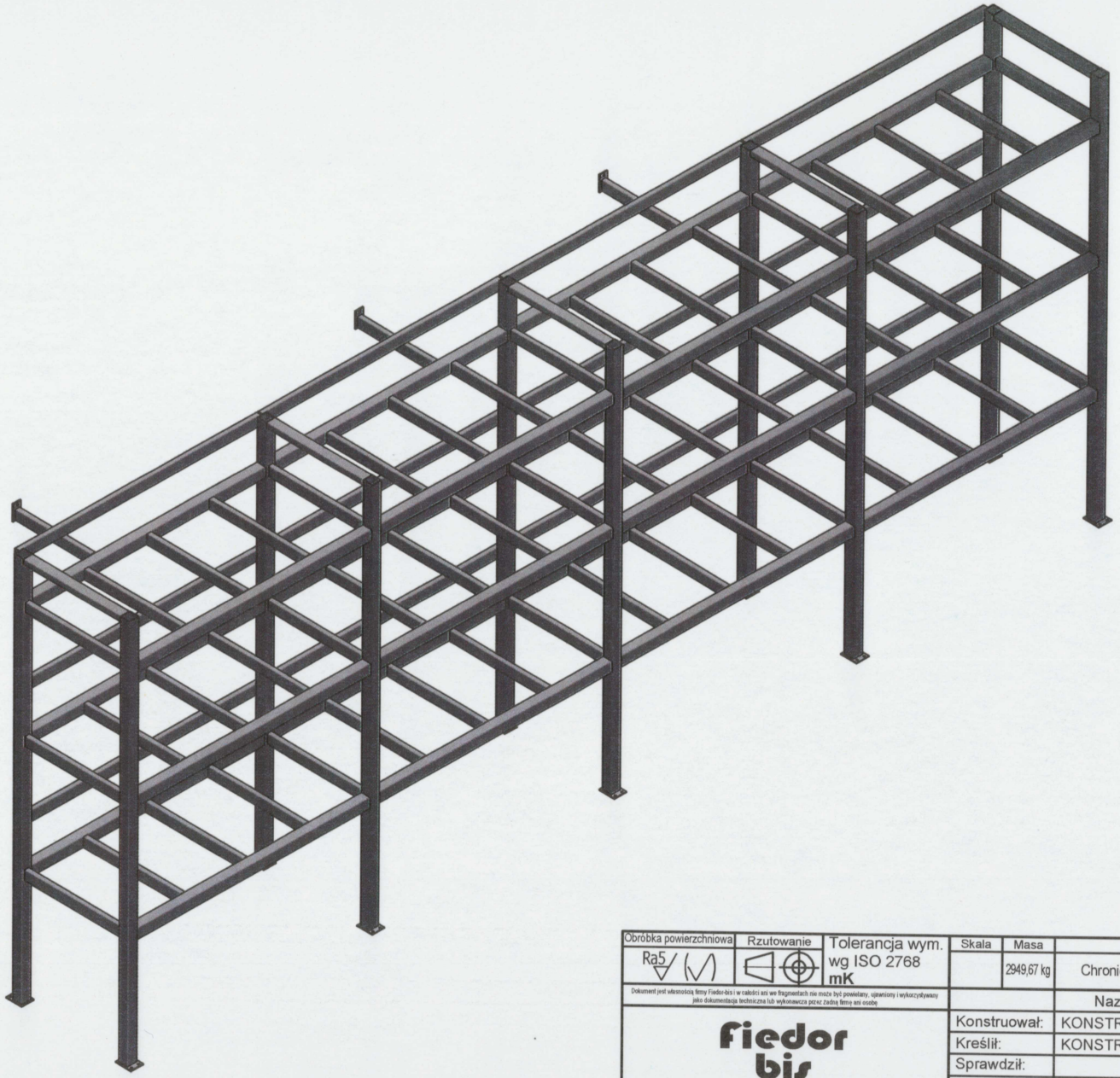

Obróbka powierzchniowa	Rzutowanie	Tolerancja wym.	Skala	Masa	Uwagi	Sztuk	Format
Ra5		wg ISO 2768 **mK**		2949,67 kg	Chronić środkami antykorozyjnymi.	1	A3

Dokument jest własnością firmy Fiedor-bis i w całości ani we fragmentach nie może być powielany, ujawniony i wykorzystywany jako dokumentacja techniczna lub wykonawcza przez żadną firmę ani osobę

fiedor bis

	Nazwisko	Podpis	Data
Konstruował:	KONSTR 1		2018-09-06
Kreślił:	KONSTR 1		2018-09-13
Sprawdził:			
Zatwierdził:			

Nr rysunku:	Nazwa części lub zespołu:	Wersja	Nr ark. / il. ark.
24.01.01000.000	Regal na formy	01	2 /2

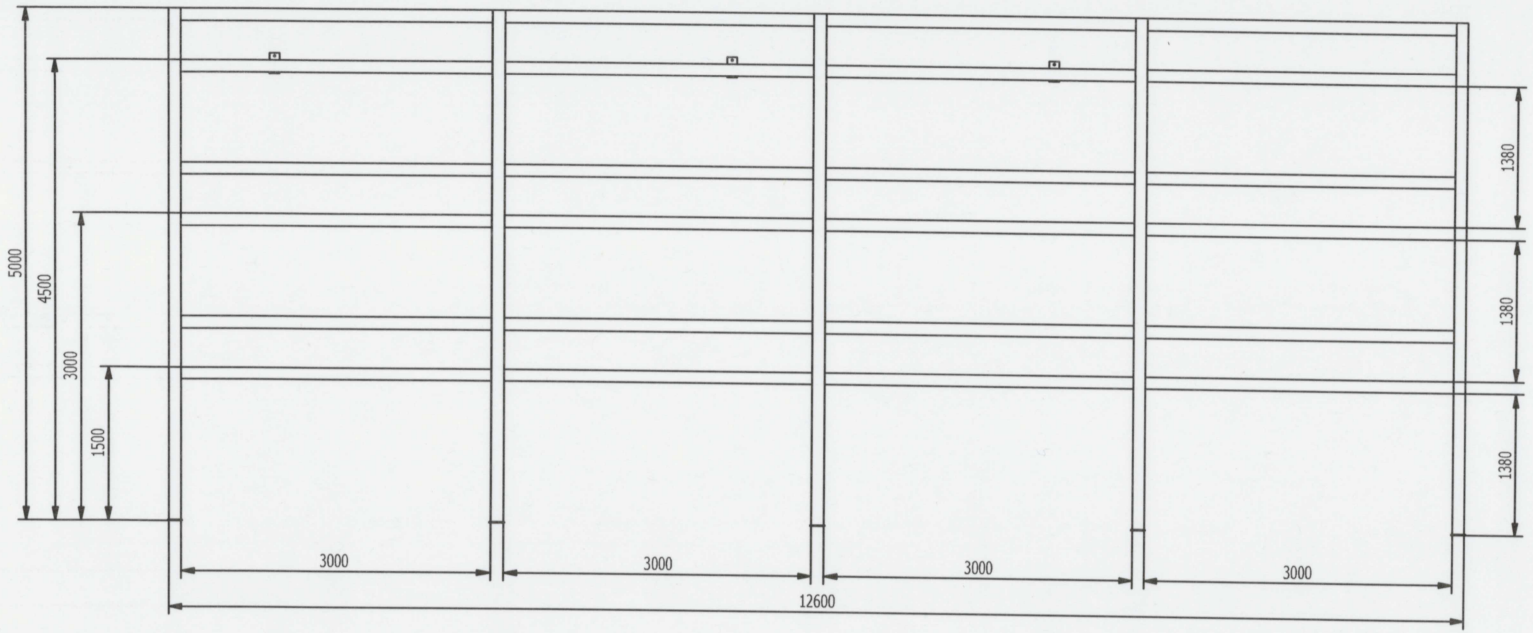

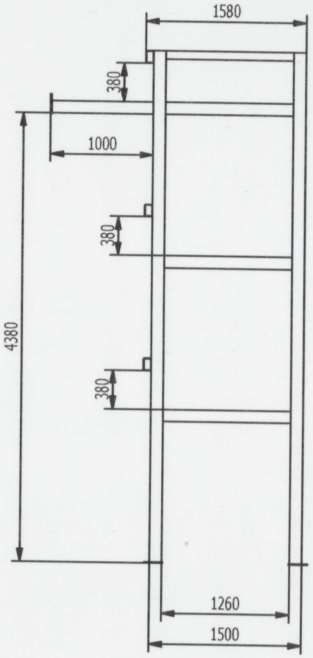

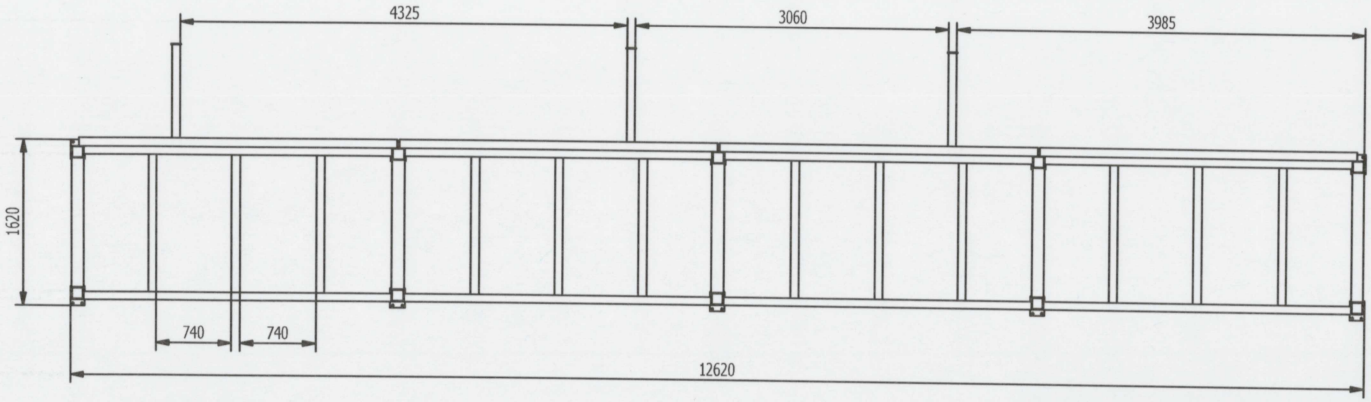

Obróbka powierzchniowa	Rzutowanie	Tolerancja wym.	Skala	Masa	Uwagi	Sztuk	Format
Ra5		wg ISO 2768 mK	1 : 50	4632,88 kg			A3

Dokument jest własnością firmy Fiedor-bis i w całości ani we fragmentach nie może być powielany, upamiętniony i wykorzystywany jako dokumentacja techniczna lub wykonawcza przez żadną firmę ani osobę

fiedor bis

	Nazwisko	Podpis	Data
Konstruował:			2018-09-06
Kreślił:			2018-09-06
Sprawdził:			
Zatwierdził:			

Nr rysunku: 005 Regal 2 caly

Nazwa części lub zespołu:

Wersja	Nr ark. / il. ark
02	1 /2

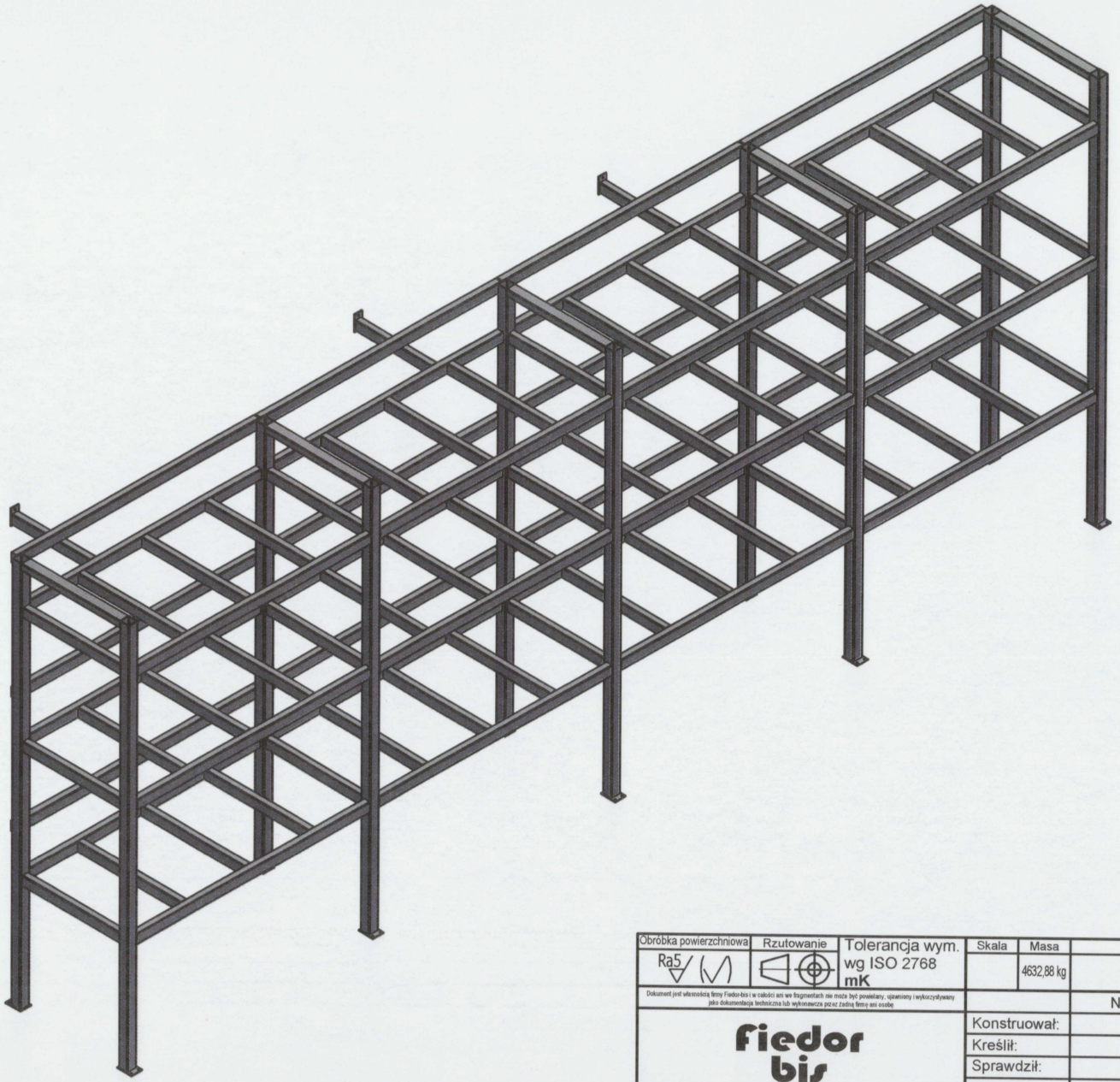

Obróbka powierzchniowa	Rzutowanie	Tolerancja wym.	Skala	Masa	Uwagi	Sztuk	Format
Ra5		wg ISO 2768 mK		4632,88 kg			A3

Dokument jest własnością firmy Fiedor-bis i w całości ani we fragmentach nie może być powielany, sprawiony i wykorzystywany jako dokumentacja techniczna lub wykonawcza przez żadną firmę ani osobę

fiedor bis

	Nazwisko	Podpis	Data
Konstruował:			2018-09-06
Kreślił:			2018-09-06
Sprawdził:			
Zatwierdził:			

Nr rysunku:
005 Regal 2 caly

Nazwa części lub zespołu:

Wersja	Nr ark. / il. ark.
02	2 /2

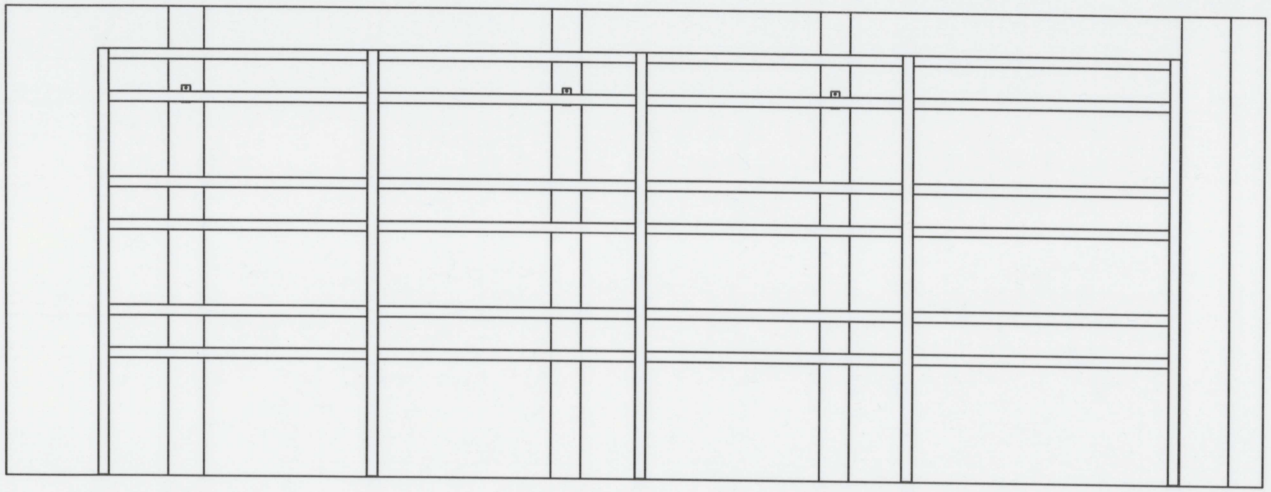

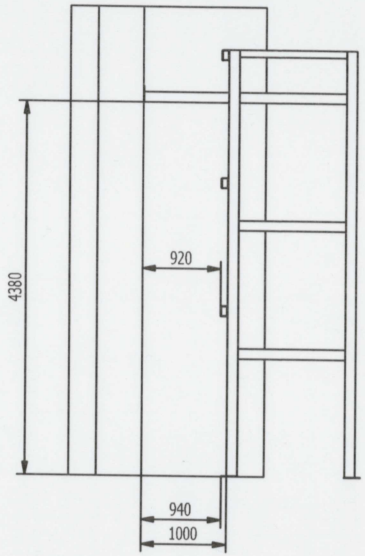

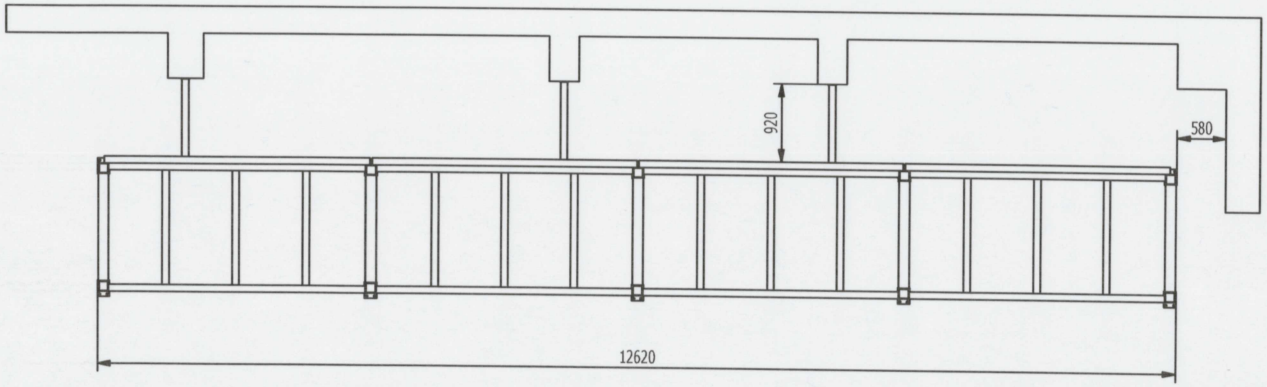

Obróbka powierzchniowa	Rzutowanie	Tolerancja wym. wg ISO 2768 mK	Skala	Masa	Uwagi	Sztuk	Format
Ra5				Nie dotyczy			A3

Dokument jest własnością firmy Fiedor-bis i w całości ani we fragmentach nie może być powielany, ujawniony i wykorzystywany jako dokumentacja techniczna lub wykonawcza przez żadną firmę ani osobę

fiedor bis

	Nazwisko	Podpis	Data
Konstruował:	Ł. Kraus		2018-09-10
Kreślił:	Ł. Kraus		2018-09-10
Sprawdził:			
Zatwierdził:			

Nr rysunku:
007 Regal + wycinek hali

Nazwa części lub zespołu:

Wersja	Nr ark. / il. ark.
	1 /2

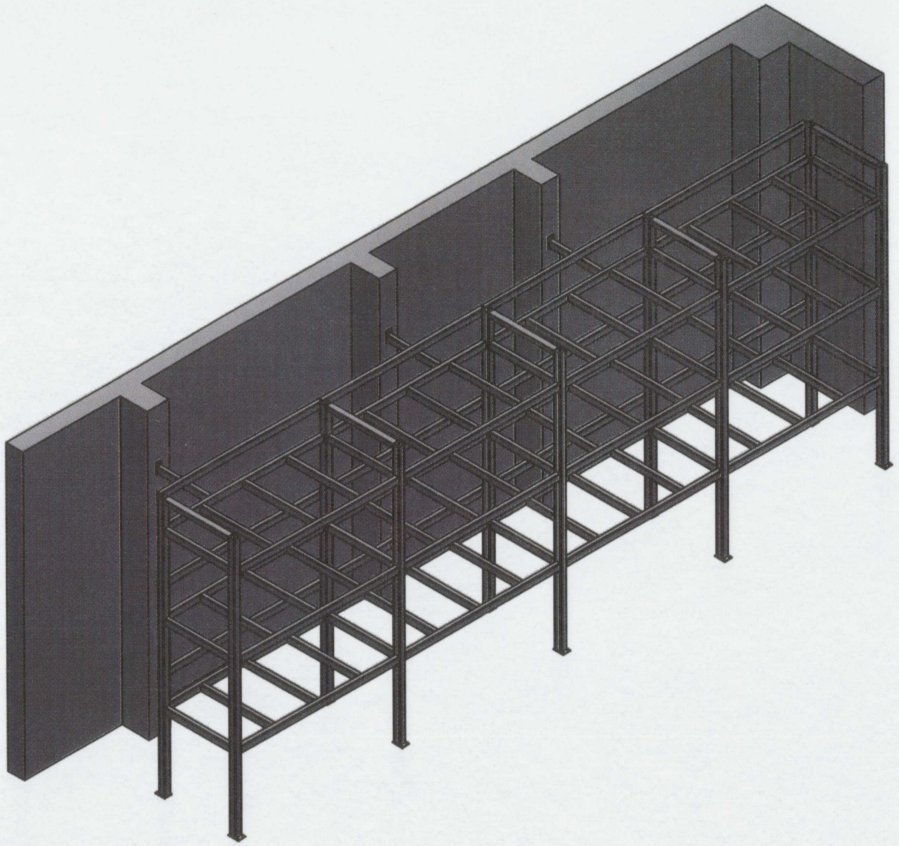

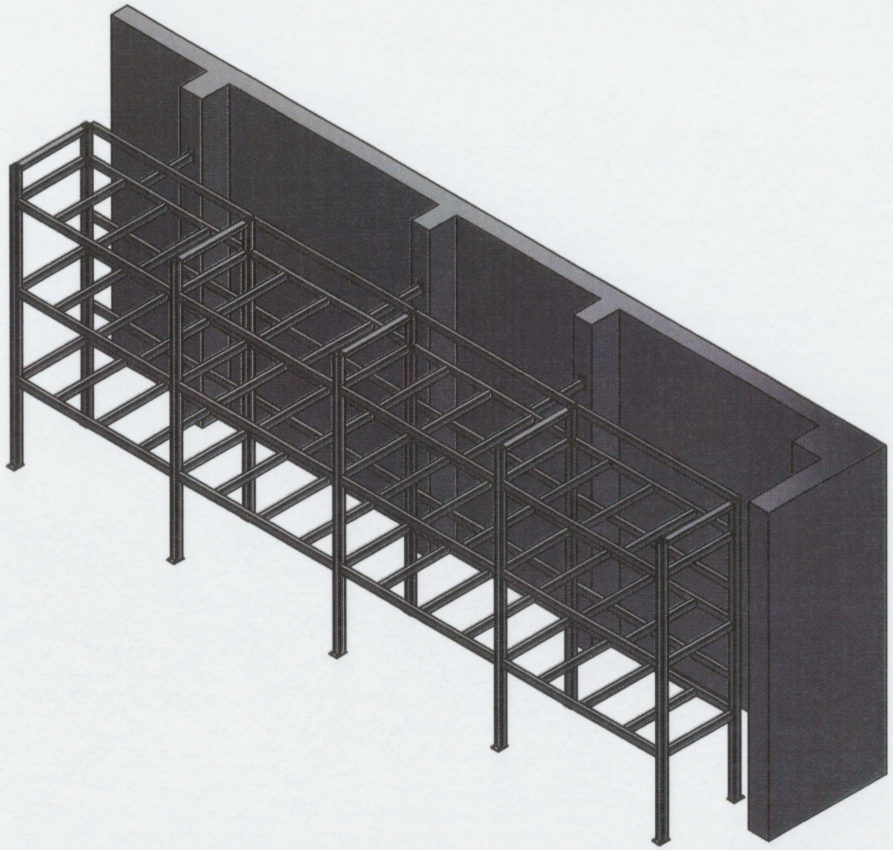

Obróbka powierzchniowa	Rzutowanie	Tolerancja wym.	Skala	Masa	Uwagi	Sztuk	Format
Ra5		wg ISO 2768 mK		Nie dotyczy			A3

Dokument jest własnością firmy Fiedor-bis i w całości ani we fragmentach nie może być powielany, ujawniony i wykorzystywany jako dokumentacja techniczna lub wykonawcza przez żadną firmę ani osobę

	Nazwisko	Podpis	Data
Konstruował:	Ł. Kraus		2018-09-10
Kreślił:	Ł. Kraus		2018-09-10
Sprawdził:			
Zatwierdził:			

fiedor bis

Nr rysunku:
007 Regal + wycinek hali

Nazwa części lub zespołu:

Wersja	Nr ark. / il. ark.
	2 /2